CP11258-001	22/09/11

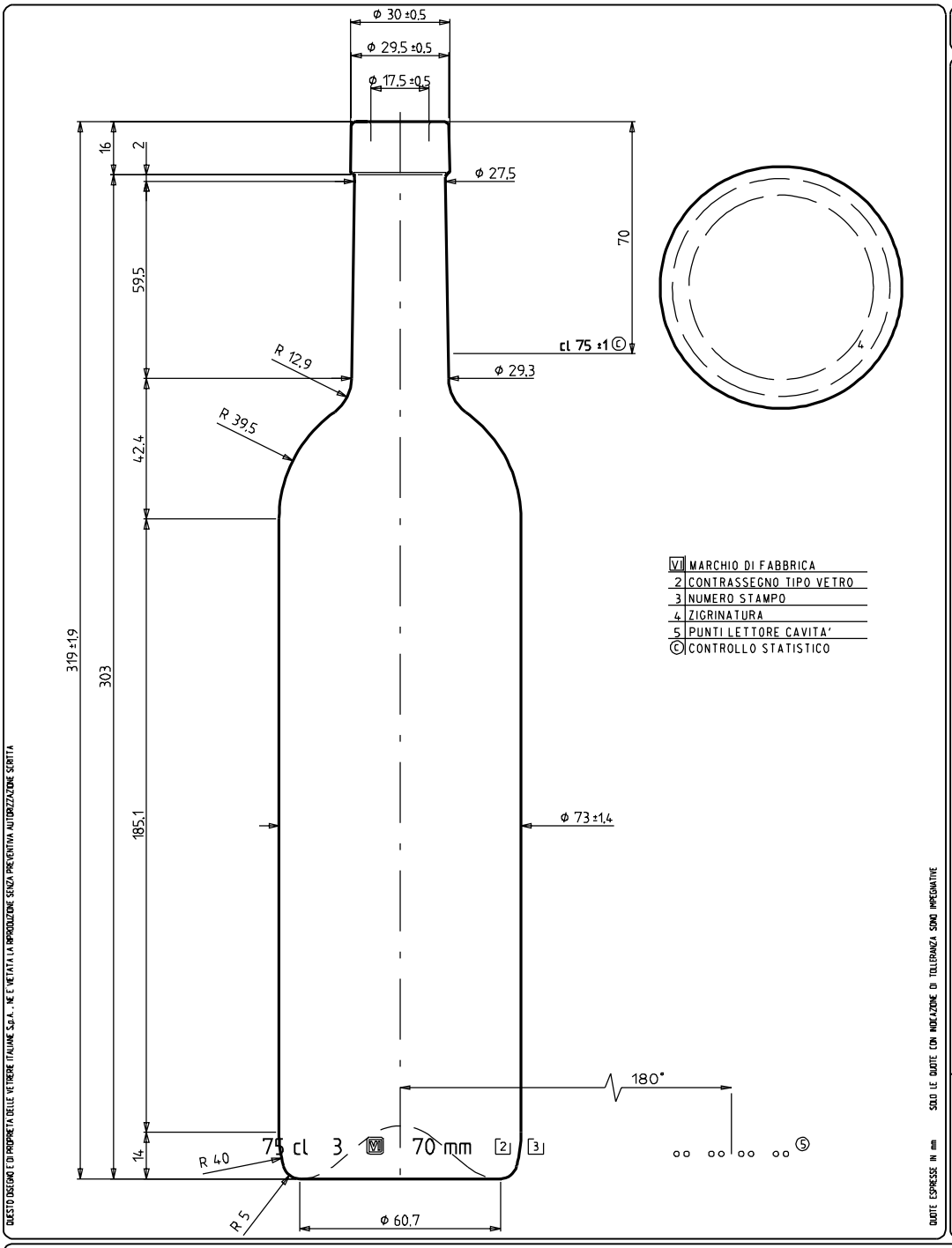

VI	MARCHIO DI FABBRICA
2	CONTRASSEGNO TIPO VETRO
3	NUMERO STAMPO
4	ZIGRINATURA
5	PUNTI LETTORE CAVITA'
Ⓒ	CONTROLLO STATISTICO

QUESTO DISEGNO E' DI PROPRIETA' DELLE VETRERIE ITALIANE S.p.A., NE E' VIETATA LA RIPRODUZIONE SENZA PREVENTIVA AUTORIZZAZIONE SCRITTA

QUOTE ESPRESSE IN mm SOLO LE QUOTE CON INDICAZIONE DI TOLLERANZA SONO IMPEGNATIVE

CARATTERISTICHE E LIMITI DI UTILIZZO

PRODOTTO

VINO FERMO
Pastorizzato : NO
Sterilizzato : NO

Salto termico max (°C) : 38
Pressione picco (bar) : 2,5
Pressione continuativa (bar) : 2
Carico assiale max (Kg) : 300

TOLLERANZE

Verticalita' (mm) : ±3,5
Foro min. passante (mm) : 16

TRATTAMENTI SUPERFICIALI

a caldo : SI
a freddo : SI

VISTO PER APPROVAZIONE DATA _____

IL CONTENITORE E' REALIZZATO CON VETRO DI TIPO A, CONFORME ALLA DISCIPLINA IGIENICA DEGLI IMBALLAGGI DEL D.M. 21 MARZO 1973 E SUCCESSIVE MODIFICAZIONI. E' PERTANTO IDONEO AL CONFEZIONAMENTO DI OGNI ALIMENTO IN QUALSIASI CONDIZIONE DI CONTATTO.

SCHEMA DI PALLETTIZZAZIONE

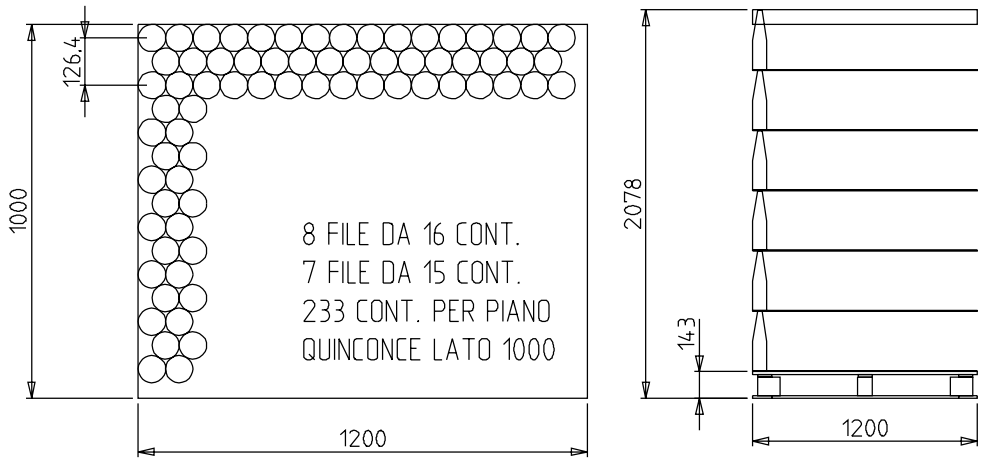

1168 x 958

Piani 6
Contenitori 1398
Peso (Kg) 729

Pianale STANDARD LEGNO
Sul pianale FOGLIO
Tra i piani INTERFALDA POLI
Sottocop.
Coperchio CARTONE ONDU
Film TUBOLARE POLI

verallia	ARTICOLO BORD. CASTELLO ECOVA' 77 FP					7				CONTR.
	BOCCA FASCETTA 30 H 16					6				DISEGN. B. Chiarlone
	DIAMETRO MIN. FORO PASSANTE 16	PESO (g)	CAPACITA'(cl)			5				DATA 21/11/02
	TOLLERANZA VERTICALITA' ± 3,5	500	77	3330	MEZZO BIANCO	4				SCALA
	CLIENTE VARI		RASO BOCCA	3329	ALTA PROTEZ. AG	3	aggiornato denominazione	22/09/11	BC	BOCCA N° 676-001
				CODICE	COLORE	2	aggiornato denominazione	21/02/05	BC	ST. N° 11258
						1	mod. suffisso bocca	21/04/04	BC	DIS. N° 3102
						N°	MODIFICHE	DATA	FIRMA	